HELMAC

A RICE LAKE WEIGHING SYSTEMS COMPANY

GP4LT

BILANCE PESO PREZZO SERIE GP4 "LT" con tastiera a membrana

Bilance peso prezzo da banco, con struttura in acciaio inox e tastiera a membrana impermeabile. Adatte per l'etichettatura di prodotti preconfezionati.

Bilance, registratori di cassa e soluzioni per il retail

CARATTERISTICHE

- Doppio display (lato operatore e cliente) LCD alfanumerico, retroilluminato bianco.
- Tastiera impermeabile a 56 tasti, di cui 24 liberamente programmabili come PLU.
- Etichettatrice termica con risoluzione 8dots/mm, ideale per l'etichettatura di preconfezionati.
  Larghezza di stampa fino a 56mm.
  Larghezza max. del rotolo 63mm, diametro esterno 120mm.
- Semplice sostituzione del rotolo, tramite sportello rimovibile.
- Corpo in acciaio INOX, 404x363x146mm (LxWxH).
- Piatto 385x240mm (LxW) in acciaio INOX.
- Alimentazione 230Vac.

FUNZIONI

- Modo operativo selezionabile: a scontrino, peso prezzo per etichettatura, articolo singolo o self-service.
- 5 operatori.
- Archivio 3000 PLU, 48 a richiamo diretto.
- 50 gruppi PLU.
- 5 tare attive per operatori.
- 600 liste ingredienti.
- 20 tracciabilità prodotti.
- 4 aliquote IVA, con funzione di scorporo.
- 10 messaggi pubblicitari.
- Eliminacode.
- 8 tipologie di pagamento.
- 3 livelli di password programmabili.
- Memorizzazione e riapertura scontrini giornalieri.
- Storni, sconti, offerte speciali, rapporti di vendita oraria, gestione Cliente.
- Totali operatori, PLU, gruppi merceologici, aliquote IVA e tipo di pagamento di breve e lungo periodo.
- Modo di lavoro a priorità PLU.
- Stampa logo, codici a barre EAN13 ed EAN8, QR Code dinamici, talloncini di totale, lotto, glassatura.
- Gestione dei loghi e manutenzione del firmware con software HLL (Helmac Label Loader), scaricabile dal sito.

SEZIONI I/O

- 2 interfaccia RS232 per collegamento a PC, modem, scanner, registratore di cassa.
- Interfaccia RS485 per collegamento fino a 16 bilance GP in rete.
- Ethernet (opzionale).

INFORMAZIONI

- Disponibili a richiesta: - WiFi
- Omologazione: OIML R76 Approved

ESEMPI D'INSTALLAZIONE

- Supermercato di medie dimensioni

PARTICOLARE 1

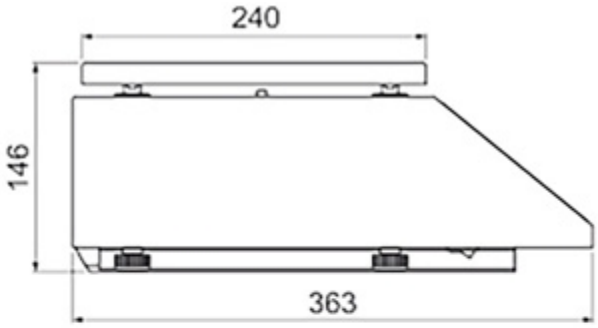

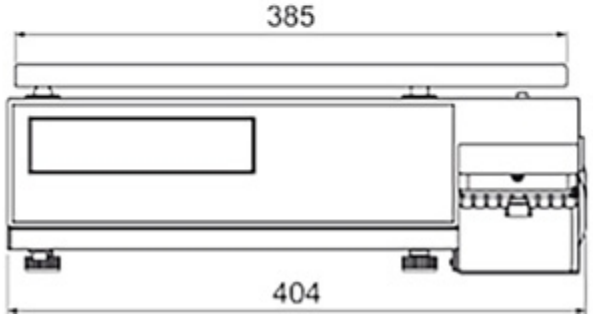

Dimensioni in mm peso: 11,4 Kg

YOUR
WORLDWIDE
PARTNER

FOR RETAIL
SOLUTIONS

www.helmac.com

HELMAC
A RICE LAKE WEIGHING SYSTEMS COMPANY

HEAD OFFICE
Via della Fisica, 18
41042 Spezzano di Fiorano (MO) • Italy
Tel.: +39 0536 070960

WAREHOUSE
Via della Fisica, 15
41042 Spezzano di Fiorano (MO) • Italy

SALES AND TECHNICAL ASSISTANCE SERVICE

Le specifiche tecniche e le immagini riportate possono essere soggette a miglioramenti e modifiche senza preavviso.